201-ПК0.56.002

Rz 80 (√)

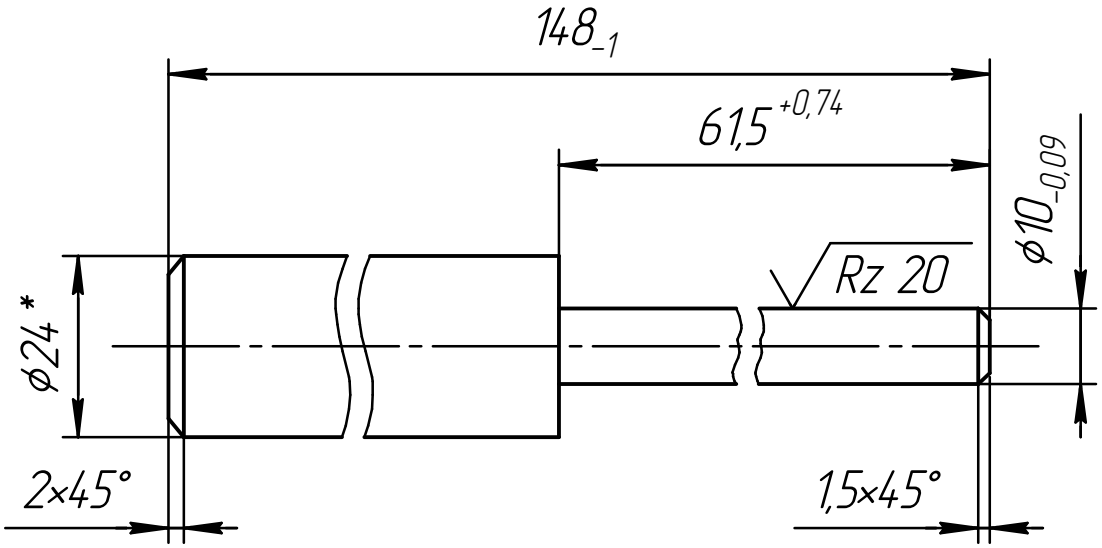

1 *Размер для справок.

Изм.	Лист	№ докум.	Подп.	Дата	201-ПК0.56.002		
Разраб.		Маюков			Штырь	Лит.	Масса: 0,34 / Масштаб: 1:1
Пров.						Лист	Листов 1
Т.контр.							
ГИП		Лесняк			Круг 24-В ГОСТ 2590-88 / БСт3сп2 ГОСТ 535-79	Проектно-конструкторский отдел Служба развития производства и проектирования ОАО "Обеспечение РФЯЦ-ВНИИЭФ"	
Нач. ПКО		Тюлюпа					
Рук. службы		Жижинов					

Перв. примен. | Справ. № | Подп. и дата | Инв. № дубл. | Взам. инв. № | Подп. и дата | Инв. № подл.

Копировал | Формат А4